CHARNIERE SIMPLE

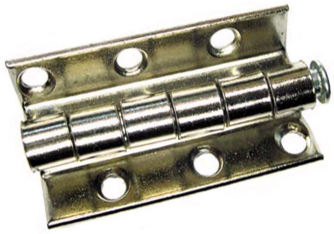

CHARNIÈRE UNIVERSELLE

	Ref vrac			Contenu
Nickelée 50 x 12 mm	113.7	50	113.7S	4
Laitonnée 50 x 12 mm	112.6	50	112.6S	4

CHANIÈRE PIANO

2 ml x 32 mm

	Ref vrac			Contenu
Laitonnée	141.24	50		
Nickelée	141.17	50		

CHARNIÈRE RECTANGULAIRE

- Matériau : acier zingué / axe inox

	Ref vrac			Contenu
40 x 25 mm	141.18	50	141.18S	2
50 x 30 mm	141.12	25	141.12S	2
60 x 35 mm	141.33	25	141.33S	2
70 x 40 mm	141.28	25	141.28S	2
80 x 45 mm	141.25	25	141.25S	2

Bichromaté

	Ref vrac			Contenu
70 x 40 mm	141.19	20	141.19S	2
90 x 50 mm	141.22	20		

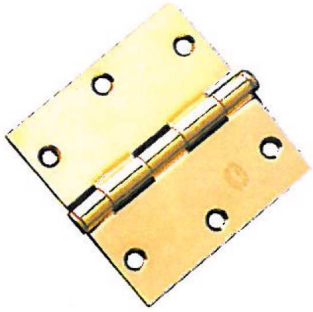

CHARNIÈRE LAITON DORÉ + VIS

	Ref	
La paire 75 x 75 mm	141.32	1

PAUMELLE À DÉGONDER

- Matériau : acier nickelé

	Ref vrac			Contenu
50 x 30 mm Droite	141.20	25	141.20S	2
50 x 30 mm Gauche	141.21	25	141.21S	2

PIVOT - CHARNIERE ABATTANT

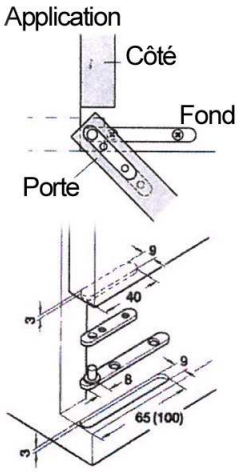

PIVOT DROIT LA PAIRE

- Angle d'ouverture : 180°
- Matériau : acier
- Finition : chromaté jaune
- Epaisseur de lame : 3 mm
- Montage : à visser
- Limite d'ouverture sans butée

La paire équipe une porte haut + bas

Longueur	Code		Contenu
65 mm	361.02.510		
100 mm	361.02.530	**141.5S**	1

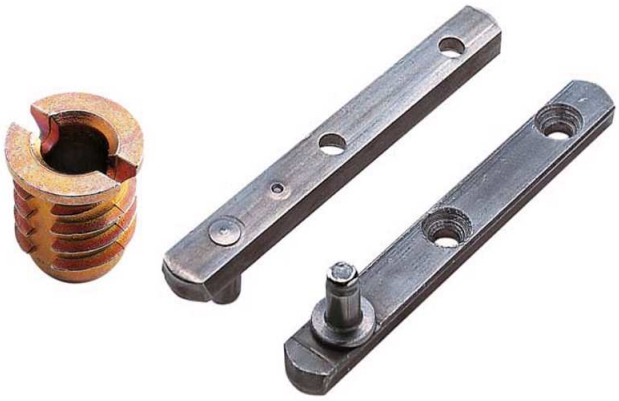

PIVOT DROIT A DOUILLE

- 1 paire équipe 1 porte : 2 douilles
  1 pivot supérieur
  1 pivot inférieur

		Contenu
70 mm - La paire	**141.27S**	2

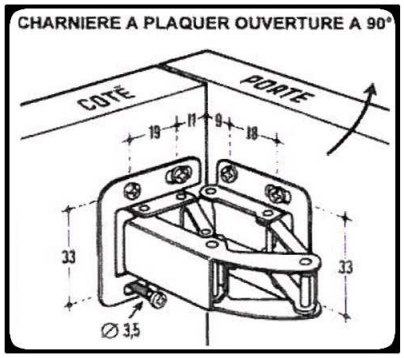

CHARNIÈRE À PLAQUER 90°

- Matériau : acier
- Finition : galvanisé
- Pour épaisseur de porte : à partir de 16 mm
- Epaisseur de paroi latérale : 16 - 22 mm
- Possibilité de réglage : réglage latérale et en profondeur (trou oblong)
- Montage : à visser

	Ref vrac			Contenu
Zinguée	**141.1**	20	**141.1S**	2

CHARNIERE POUR PORTE EN VERRE

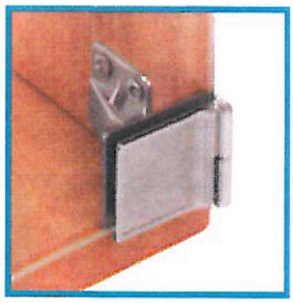

Pose d'angle

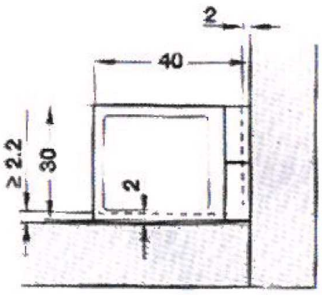

Pose intérieure

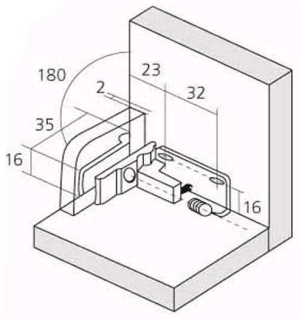

CHARNIÈRE 180° POUR PORTE EN VERRE

Pour hauteur de porte 600 mm maxi
Pour largeur de porte 450 mm maxi
Pour épaisseur de verre 5 mm maxi
Possibilité de réglage hauteur, profondeur
Montage : à visser sur la paroi latérale pour serrer sur la porte en verre avec ressort et autobloquante
Sans perçage dans le verre

	Ref	
Zamack chromé poli avec protection verre et plastique	141.8	1

VERSION APPLIQUE sur commande
(Code HÄFELE : 361.93.641)

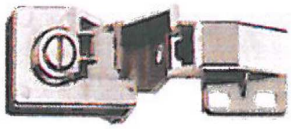

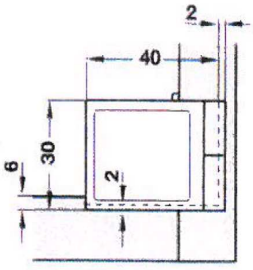

Montage

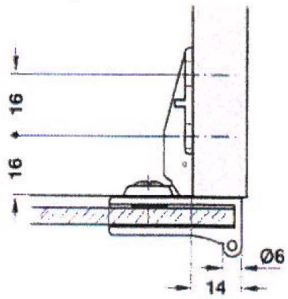

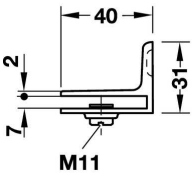

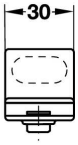

POIGNÉE CHROMÉE À ENFILER

Sans perçage de verre fourni avec fixations

	Ref	
Chromé poli	141.9	1

PIVOT POUR PORTE EN VERRE

HÄFELE

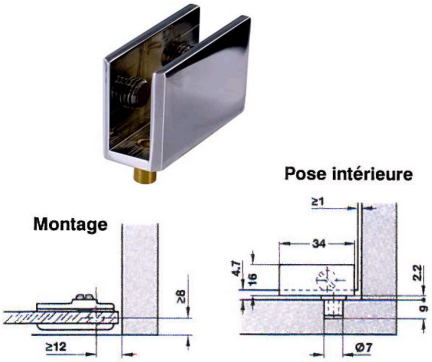

PIVOT POUR PORTE EN VERRE

90° zamack noir mat, pour porte en verre affleurant e
Pour hauteur de porte 800 mm maxi
Pour largeur de porte 400 mm maxi
Pour épaisseur de verre 6,5 mm maxi
Avec douille, ave amortisseur en caoutchouc
Montage pour enficher dans le sol, pour serrer
avec vis sur la porte en verre.
Sans ressort, sans perçage dans le verre

	Code	Ref	
La paire (haut + bas pour 1 porte)	316.69.320	**141.16**	1

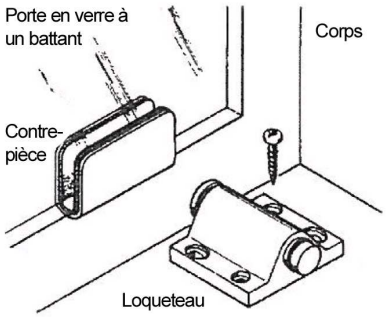

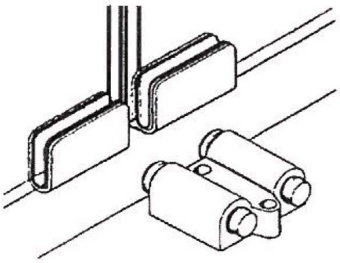

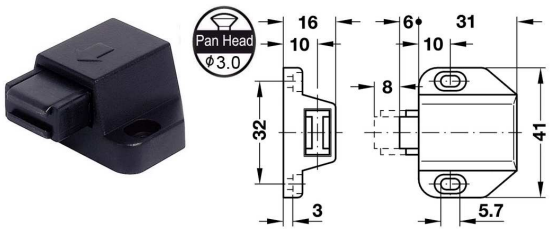

Pour porte en verre à 1 vantail

Pour porte en verre à 2 vantaux

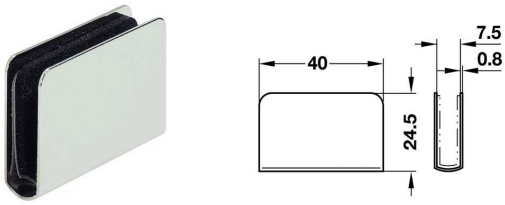

LOQUETEAU AIMANT À PRESSION + CONTRE PLAQUE

Pour porte en verre
- Force : 1,8 Kg et 2,5 Kg
- Matériau : plastique
- Montage : à visser
- Possibilité de réglage avec trou longitudinal

	Code	Ref	
1 vantail	245.67.310	**128.27**	1
Double porte	245.67.320	**128.15**	1

CHARNIERE D'ABATTANT

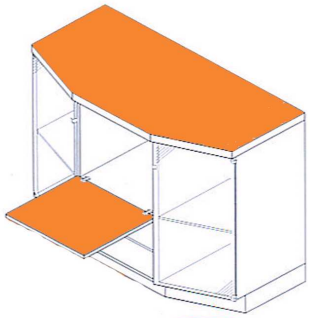

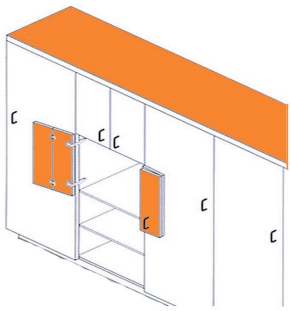

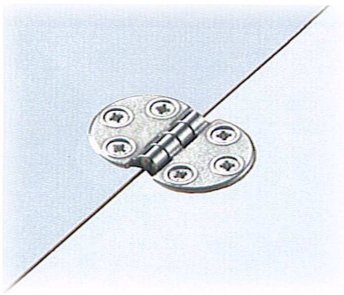

Compas pour abattant A2.4 page 1

Schema de perçage :

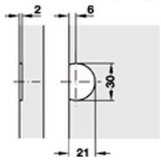

Dimensions d'application et de planification :

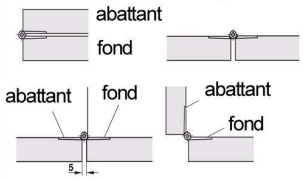

Abattant ouvert Abattant fermé

CHARNIÈRE POLYVALENTE ANGLE D'OUVERTURE 270°

- Montage : à visser
- Matériau : acier
- Fourniture : 2 charnières

Coloris	Finitions	Code		Contenu
	bronze foncé	342.62.310	111.13	1
	nickelé poli	342.62.710		1

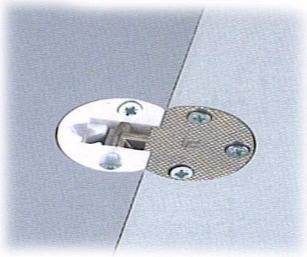

Schema de perçage

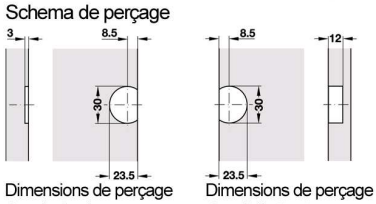

Dimensions de perçage dans le fond

Dimensions de perçage dans l'abattant

Dimensions d'application et de planification pour épaisseur de fond

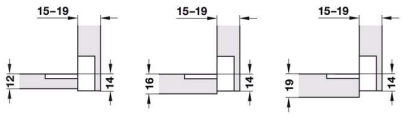

12 mm 16 mm 19 mm

CHARNIÈRE POUR ABATTANTS PLANO-MEDIAL ANGLE D'OUVERTURE 90°

- Matériau : plastique/zamack ou zamack
- Montage : à visser
- Fourniture : 2 charnières

Coloris	Finitions	Code		Contenu
	Chromé / plastique blanc	342.75.226	141.29S	2
	zamack nickelé	342.75.628		50
	aspect or	342.75.824		50
	bruni	342.75.128		50

CHARNIERE POUR ABATTANT A CADRE ALU

Détail abattant avec cadre en aluminium

Vue de détail depuis le bas avec abattant en bois fermé

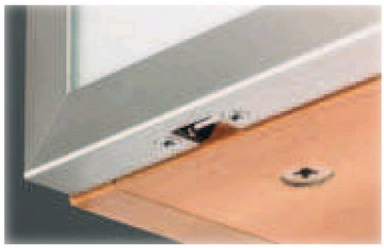

Vue de détail depuis le bas avec abattant avec cadre en alu fermé

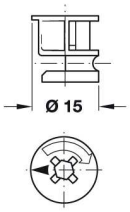

Schéma de perçage du caisson

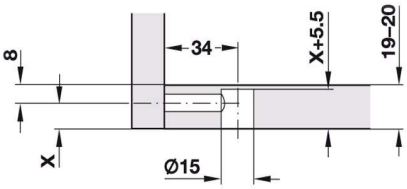

X = épaisseur de panneau - 8 mm

BOITIER DE FERRURE D'ASSEMBLAGE - LE CENT

- Matériau : zamack
- Pour tous les goujons de raccordement
- Sans bordure de raccordement

Pour épaisseur de bois mm	Dim. A mm	Prof. de perçage mm	Noir	Nickelé	
à partir de 16	8,0	12,5 + 0,5	262.26.373	**132.61**	20
à partir de 18	9,0	13,5 + 0,5	262.26.374	**132.53**	20
à partir de 19	9,5	14,0 + 0,5	262.26.375	**132.60**	20

CHARNIÈRE SUR MINIFIX POUR CADRE EN ALU

- Montage : - Introduire la charnière pour abattants dans le cadre en aluminium
  - Fixation depuis le bas avec deux vis à tête fraisée pour panneaux d'aggloméré diamètre 3,5 x 13 mm

Montage	Code	Ref	Contenu
à enficher	342.77.710	**141.59**	2

Abattant fermé

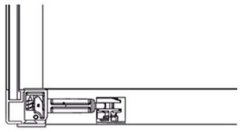

Abattant ouvert

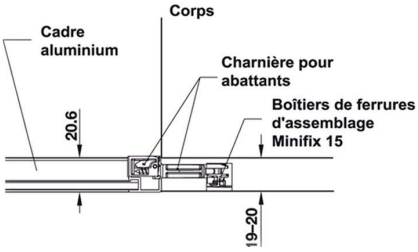

Schema de perçage pour cadre en aluminium

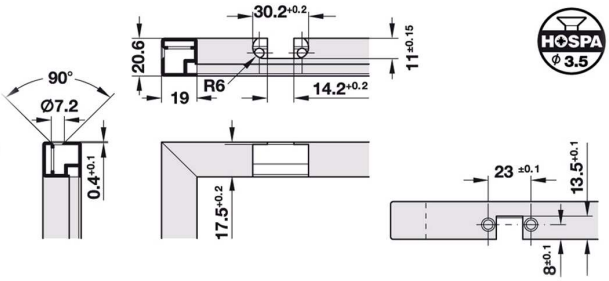

Profilé aluminium Voir Programme A2.5

Compas abattant Voir Programme A2.4

CHARNIERE DOUBLE ACTION

75 mm

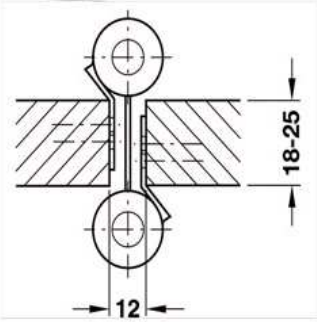

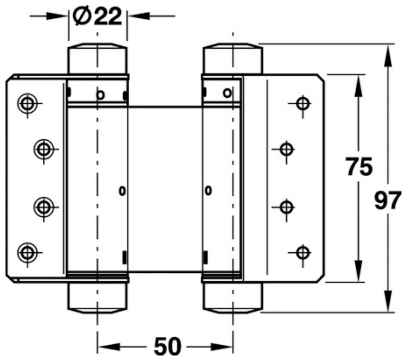

CHARNIÈRE DOUBLE ACTION POUR PORTE BATTANTE

- Domaine d'utilisation:	pour cadre en bois, pour portes intérieurs en bois.
- Poids de la porte:	<15kg
- Angle d'ouverture:	va-et-vient des deux côtés sur 180°
- Epaisseur de la porte:	18 - 25mm
- Hauteur de battant de porte:	<1800mm
- Largeur de vantail:	<600mm
- Diamètre de l'axe:	22mm
- Taille:	75
- Pose:	Utilisable pour DIN à gauche et DIN à droite.

Matériau	Finition	Code	Ref	
Axier inox	Mat	927.01.003		1
Acier	Nickelé	927.01.070	67.5	1
Acier	Laitonné poli	927.01.081		1

100 mm

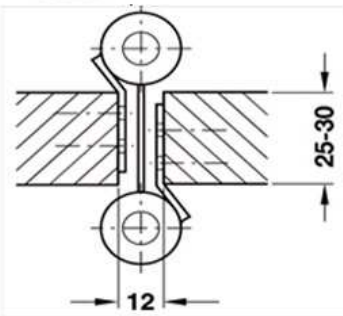

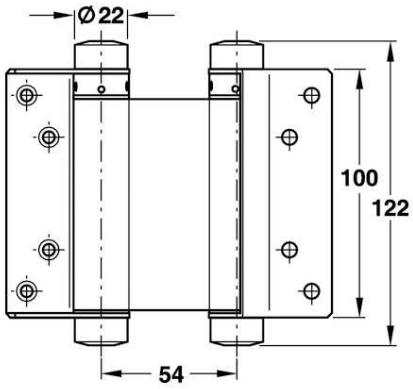

CHARNIÈRE DOUBLE ACTION POUR PORTE BATTANTE

- Domaine d'utilisation:	pour cadre en bois, pour portes intérieures en bois
- Poids de la porte:	<22kg
- Angle d'ouverture:	va-et-vient des deux côtés sur 180°
- Epaisseur de la porte:	25 - 30mm
- Hauteur de battant de porte:	<1900mm
- Largeur de vantail:	<700mm
- Diamètre de l'axe:	22mm
- Taille:	100
- Pose:	utilisable pour DIN à gauche et DIN à droite

Matériau	Finition	Code	Ref	
Acier inox	Mat	927.01.103		1
Acier	Nickelé	927.01.170	67.1	1
Acier	Laitonné poli	927.01.181	67.2	1
	Bronze		67.3	1

CHARNIERE DOUBLE ACTION

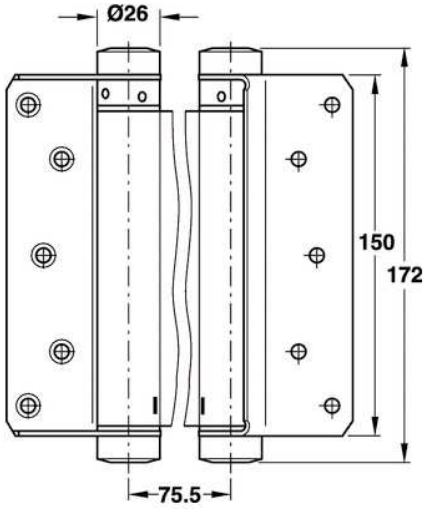

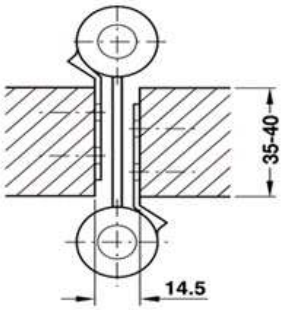

150 mm **CHARNIÈRE DOULE ACTION POUR PORTE BATTANTE**

- Domaine d'utilisation:	pour les cadres en bois, pour les portes intérieures en bois
- Poids de la porte:	< 40kg
- Angle d'ouverture:	va-et-vient des deux côtés sur 180°
- Epaisseur de la porte:	35 - 40mm
- Hauteur de battant de porte:	<2500mm
- Largeur de vantail:	<750mm
- Diamètre de l'axe:	26mm
- Taille:	150mm
- Pose:	Utilisable pour DIN à gauche et DIN à droite.

Matériau	Finition	Code	Ref	
Acier inox	Mat	927.01.303		1
Acier	Nickelé	927.01.370	67.4	1
Acier	Laitonné poli	927.01.381		1