CREMAILLERE POUR MEUBLES

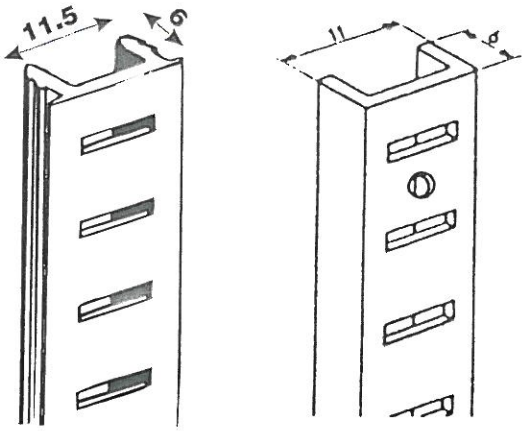

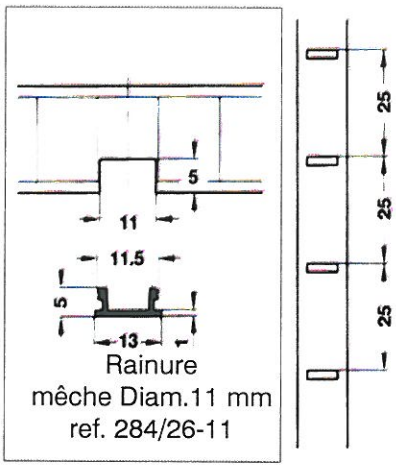

Rainure
mêche Diam.11 mm
ref. 284/26-11

CREMAILLERE ALUMINIUM - 2 ml

		REF A ENCASTRER	REF EN APPLIQUE
Argent brut	50	191.19	191.5
Bronze	50	191.18	191.14
Or	50	191.17	191.6

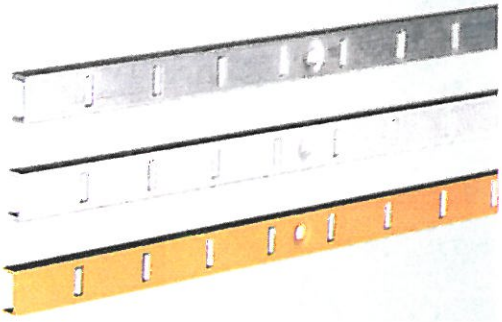

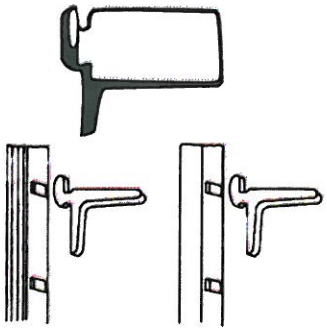

TAQUET ALU

	Conditionné			
		REF	Nb	Quart de tour
Argent	200	191.7	191.7 S	8
Or	200	191.8	191.8 S	8
Bronze	200	191.15	191.15 S	8

TAQUET D'ETAGERE + DOUILLE

	Le sachet de 100		Conditionné	
Taquet acier laitonné	192.1	1		
Taquet acier nickelé	192.2	1		
Douille acier laitonné	192.3	1		
Douille acier nickelé	192.4	1		
Taquet+douille laiton 7 mm			192.10 S	20
Taquet+douille nick. 7 mm			192.11 S	20

SUPPORTS DE TABLETTE

	Vrac REF		Conditionné REF	Nb
A VISSER				
Laiton massif			192.5	4
A CLOUER	Sac de 500			
Plastique blanc	192.6	1	192.6 S	20
Plastique Brun	192.7	1	192.7 S	20
A ENFONCER *Nickelé* — *Diamètre du trou : 5 mm*				
	Sac de 500			
A collerette	192.8	1	192.8 S	20
	Sac de 500			
Forme cuillère	192.9	1	192.9 S	20
	192.24	1		
Spéciale vitrine			192.14	20
AVEC LAME PLASTIQUE DE BLOCAGE				
	Sac de 500			
	192.16	1		
PATTE A GLACE NICKELEE			Conditionné carte de 4	
Sac de 100	162.1	1	162.1 C	1
PATTE A GLACE *Diam.18 mm*				
Chromé	162.3	50	162.3 C	1
Laiton poli	162.4	50	162.4 C	1

SUPPORT DE TABLETTE INVISIBLE

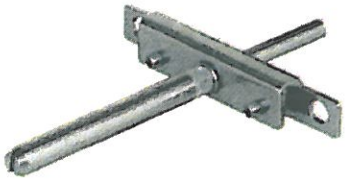

	Pour épaisseur de tablette mm	Possibilité de réglage	Référence	
Taquet	mini. 24	+/- 2 mm	162.2	1
Gougons	mini. 19	+/- 1 mm	162.5 C	1

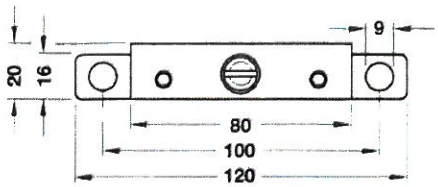

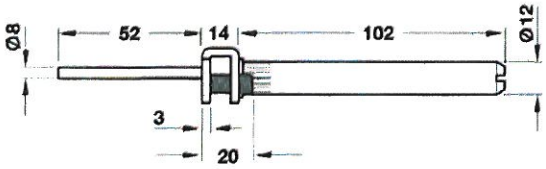

TAQUET

Pour montage invisible, avec plaque de vissage et axes à enficher

Matériau :	acier
finition :	galvanisé
Exécution :	avec plaque de vissage et axes à enficher
Pour épaisseur de tablette :	mini 24 mm
Pour profondeur de tablette :	300 mm maxi
Capacité de charges :	50 - 180 Kg/m²
Possibilité de réglage :	réglage d'inclinaison par vis
Montage :	a visser et à enfoncer dans un perçage (fixation invisible dans le corps en bois ou le mur avec chevilles d'assemblage.

Capacité de charge
(pour un écart entre les taquets = max. 700 mm

Profondeur de tablette mm	Capacité de charge max. kg/m²
200	100
250	75
300	50

Dimensions de perçage et de fraisage dans la tablette

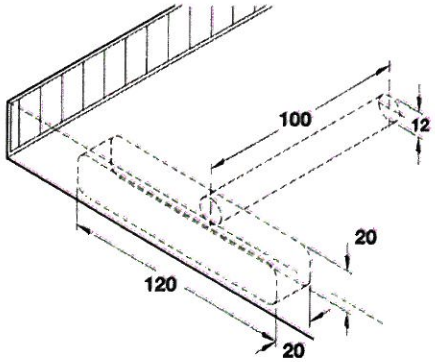

GOUJON FIXATION INVISIBLE " Charge lourde "

La paire

Support de tablettes

Avec filet M6 et manchon à visser

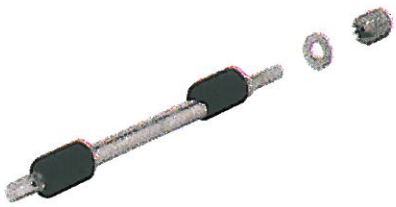

Montage

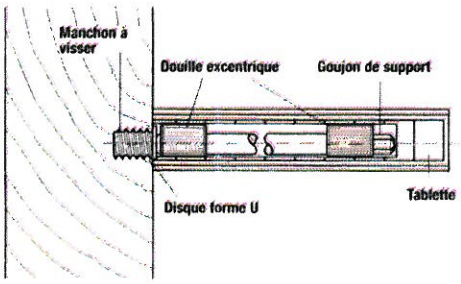

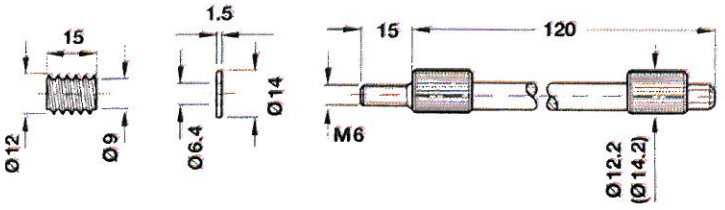

Dimensions entre parenthèses pour épaisseurs de tablettes à partir de 22 mm

Réglage en hauteur et de l'inclinaison

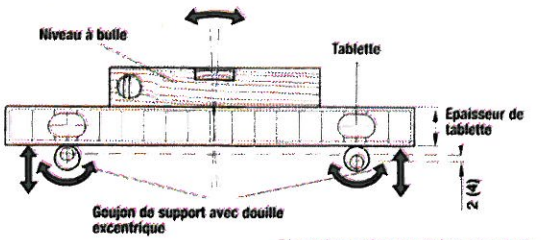

Dimensions entre parenthèses pour épaisseurs de tablettes à partir de 22 mm

SUPPORT DE TABLETTE

HÄFELE

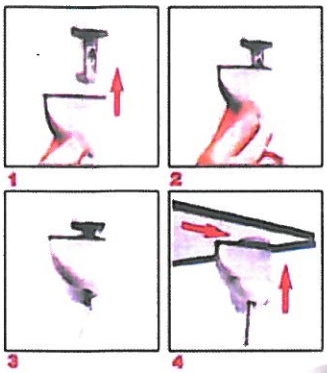

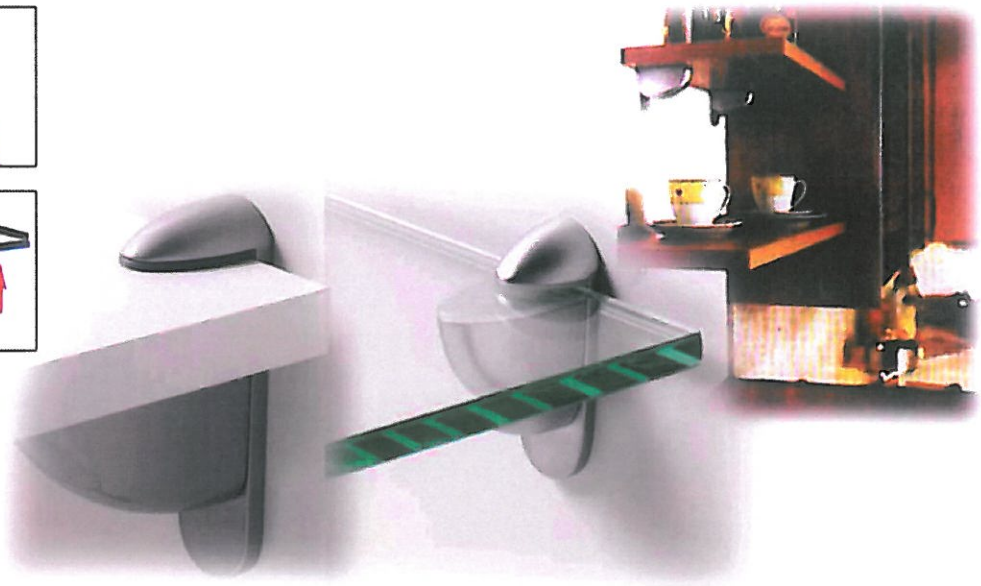

Capacité de charge des supports de serrage pour tablettes.
La capacité de charge des supports de serrage pour tablettes dépend :
* du matériau de la tablette
* de la profondeur de la tablette
* de la propriété du mur de fixation

SUPPORTS TABLETTES

Vente par paire - Support de tablette verre ou autres
Montage manuel à visser, visible.

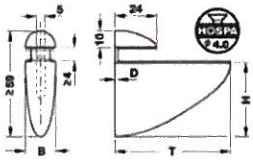

PELICAN

Epaisseur tablette	Dimensions (BxTxH) mm	D mm	Ref		Ref Quart de tour Blister	
4 - 18	54 x 26 x 47	4,5	**192.12**	1	**192.12 C**	1
4 - 23	69 x 25 x 48	4,5	**192.13**	1	**192.13 C**	1
4 - 40	105 x 40 x 75	7,0	**192.15**	1	**192.15 C**	1

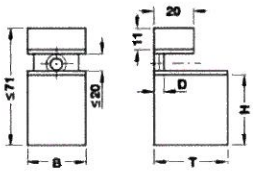

CILAOS

Epaisseur tablette	Dimensions (BxTxH) mm	D mm	Finition	Code	Ref	
4 - 20	30 x 37 x 36	5,0	aluminium, RAL 9006	284.00.961	**192.17**	1
4 - 20	30 x 37 x 36	5,0	chromé poli	284.00.261	**192.18**	1
4 - 20	30 x 37 x 36	5,0	inox	284.00.061	**192.19**	1

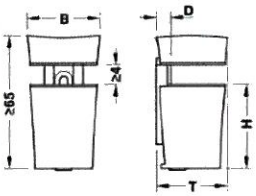

BRAS ROUGE

Epaisseur tablette	Dimensions (BxTxH) mm	D mm	Finition	Code	Ref	
4 - 23	38 x 35 x 48	7,0	chromé poli	284.09.220		1
4 - 23	38 x 35 x 48	7,0	inox	284.09.020	**192.20**	1
4 - 23	38 x 35 x 48	7,0	aluminium, RAL 9006	284.09.920		1

SUPPORT DE TABLETTE

HÄFELE

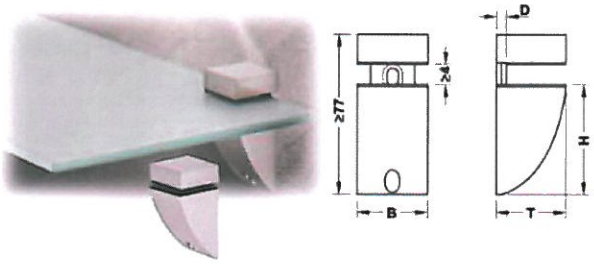

ILET A CORDES

Epaisseur mm	Dimensions (BxTxH) mm	D mm	Finition	Code	Ref	
4 - 19	30 x 27 x 45	5,0	chromé poli	284.09.200		1
4 - 19	30 x 27 x 45	5,0	inox	284.09.000		1
4 - 19	30 x 27 x 45	5,0	aluminium, RAL 9006	284.09.900	**192.21**	1

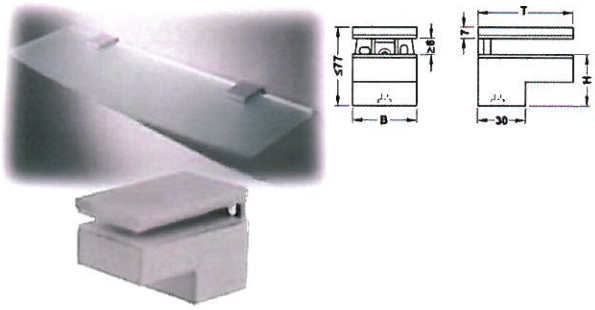

PAVILLON

Epaisseur tablette	Dimensions (BxTxH) mm	Finition	Code	Ref	
6 - 40	40 x 60 x 32	inox	284.05.050		1
6 - 40	40 x 60 x 32	aluminium	284.05.950	**192.22**	1

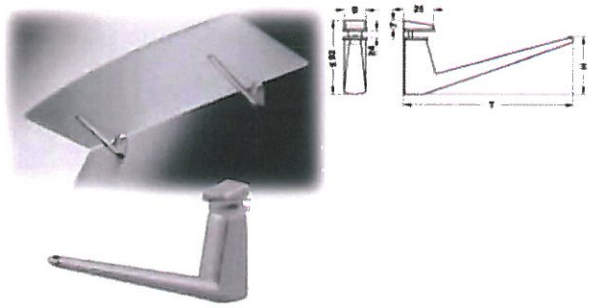

BRAS SEC

Epaisseur tablette	Dimensions (BxTxH) mm	Finition	Code	Ref	
4 - 35	18 x 140 x 48	inox	287.76.020		1
4 - 35	18 x 140 x 48	aluminium	287.76.920	**192.23**	1
4 - 35	18 x 140 x 48	chromé poli	287.76.220		1

Consoles, crémaillères, agencement ...

Programme complet A 7-5