GROUPE ASPIRANT

HÄFELE

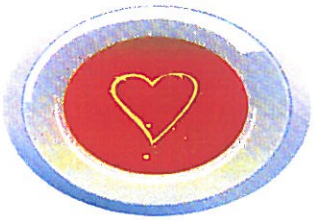

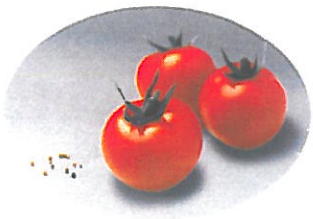

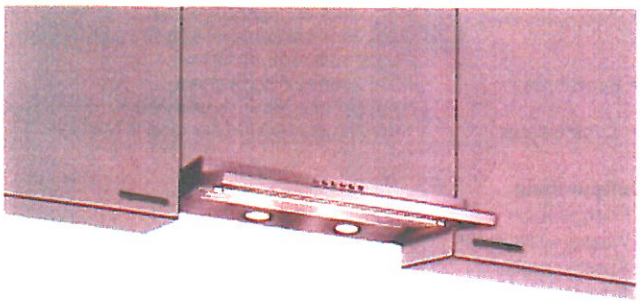

HOTTE ASPIRANTE TIROIR 563 PRO

A encastrer - Verre et Blanc - Haute qualité.
Panneau de commande rotatif.
3 Vitesses par bouton poussoir.
2 Moteurs 150 W - 550 M³ / heure - 56 Dba.
Lumière : 2 x 20 W Halogène.
2 Filtre à graines métallique (lavable en lave vaisselle).
Evacuation Diam. 125 mm.
Montage facile dans caisson 60 ou 90 mm.

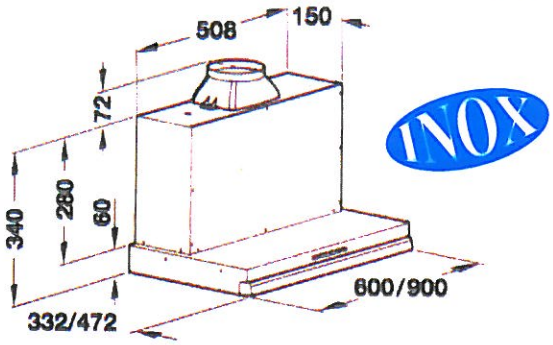

Dim.	REF	
600 mm	500.20.012	1
900 mm	Sur demande	1

Promo net 290 €

HOTTE CHEMINEE

600 mm	500.20.702	1
900 mm	500.20.732	1
1 200 mm	500.20.742	1

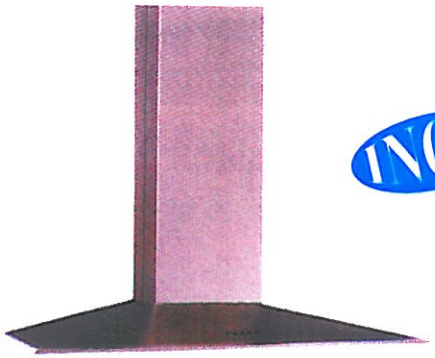

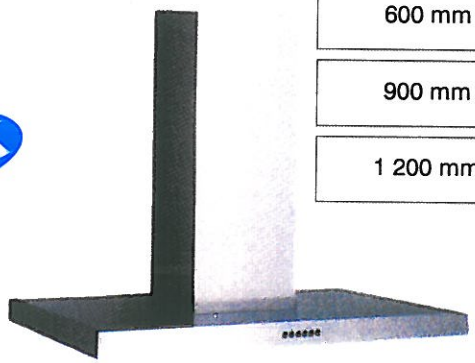

INOX

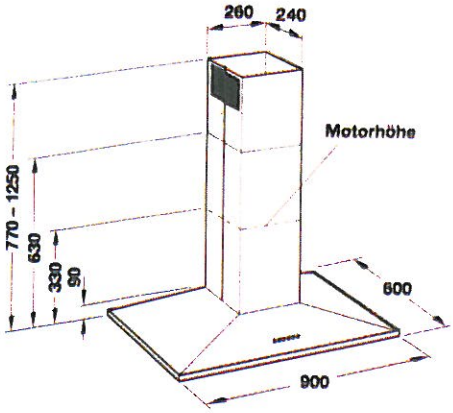

500.20.702

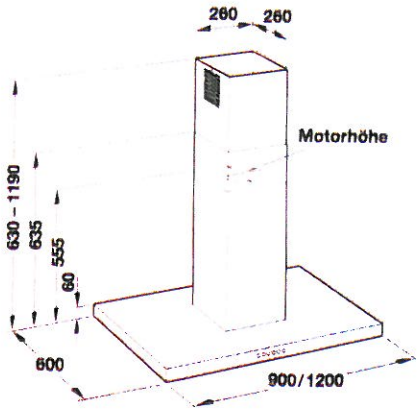

500.20.732

500.20.742

GROUPE ASPIRANT